参考図

SIZE	φD	A	B	φG	H	S ｽﾄﾛｰｸ
1s	23.0	70	99.0	70	95	5
1.5s	35.7	70	131.7	100	113	8
2s	47.8	82	155.8	100	128	11
2.5s	59.5	105	190.5	100	149	13
3s	72.3	110	208.3	100	158	15

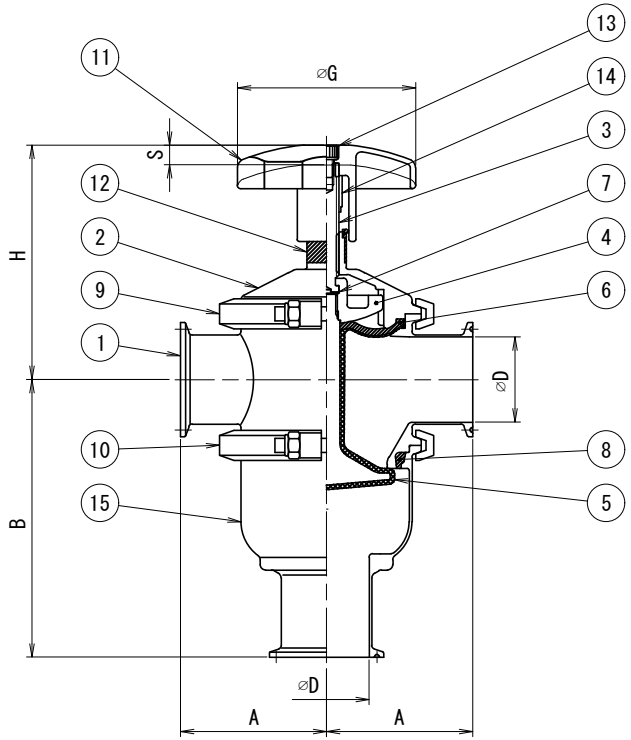

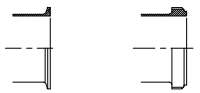

クランプ(C)　　メール(M)

	バルブ仕様
バックアップゴム	□EPDM　□シリコン
ボディパッキン	□EPDM　□シリコン　□フッ素ゴム
フィードバックスイッチ	□有　□無　□取付座のみ(M12)　□取付座のみ(M18)
フィードバック スイッチのタイプ	□D2VW-5L2A-1M(オムロン)　□FL2R-4J6SD(アズビル) □IFC2002-ARKG(エフェクター)　□その他(　　)
スイッチ数量	□開側1個　□閉側1個　□開閉2個
スピードコントローラー	□有　□無

その他仕様

・操作空気圧　：0.4～0.7MPa
・作動方式　：単作動（ノーマルクローズ）
・最大使用圧力（液圧）　：0.6MPa
・耐熱温度（流体温度）　：0～135℃
注）使用温度条件によっては耐久性に差が生じる場合があります。

・仕上げ
内面：#320～400バフ
外面：#180バフ/ショット仕上

※印は上部バルブ仕様を参照

No. 品番	NAME OF PART 名称	MATERIAL 材質	QTY 数量	DESCRIPTION 記事
15	ボディ	SUS316L	1	
14	ストローク調整リング	SUS304	1	
13	キャップボルト	SUS304	1	
12	インジケータ		1	
11	ハンドル	SUS304	1	
10	クランプバンド	SUS304	1	
9	クランプバンド	SUS304	1	
8	ボディパッキン	※	1	
7	ベアリング	SUS304 (TFE)	1	
6	バックアップゴム	※	1	
5	シートリング	SUS304T	1	
4	押え板	SUS304	1	
3	手動プラグロッド	ABB2	1	
2	手動ボディエンド	SUS304	1	
1	ボディ	SUS316L	1	

TITLE 名称	手動DMS型分岐タンクダイヤフラムバルブ						
CODE 品名型式	DMS2						
SCALE 尺度	Non	承認 APPROVE	K.O	検図 CHECK	K.O	製図 DRAWN	J.A
DRFT DATE 製図	2020/01/24						

TOSTE トーステ株式会社

DWG No. 親図面番号
KT-20D014