# 参考図

| SIZE | D | A | | | | S | H | L |
|---|---|---|---|---|---|---|---|---|
| | | M or C メール・クランプ | N ナット | T or R サニタリーフランジ | 10F JIS10kFF | | | |
| 1s | 23.0 | 100 | 110 | 135 | 135 | 67 | 128 | 165 |
| 1.5s | 35.7 | 105 | 115 | 140 | 140 | 67 | 128 | 165 |
| 2s | 47.8 | 115 | 125 | 150 | 150 | 80 | 133 | 165 |
| 2.5s | 59.5 | 130 | 140 | 155 | 155 | 95 | 151 | 165 |
| 3s | 72.3 | 150 | 160 | 175 | 175 | 104 | 169 | 165 |

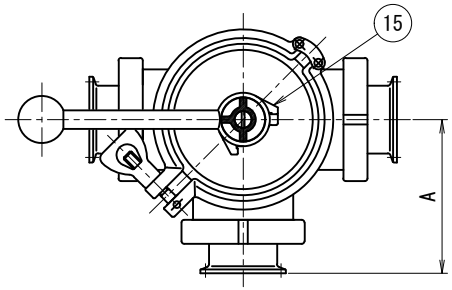


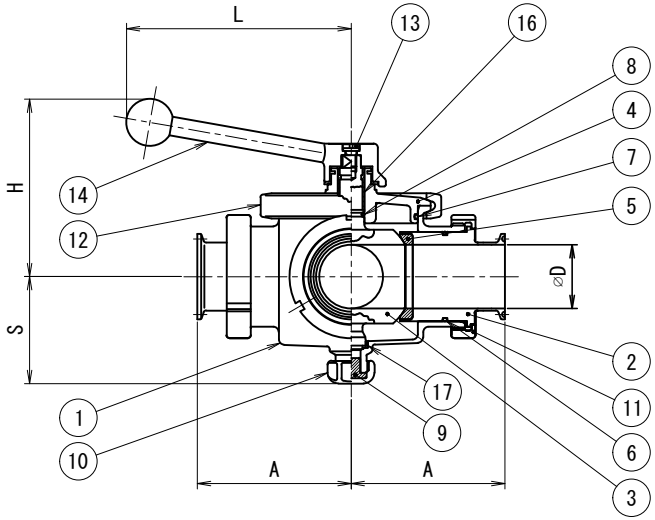


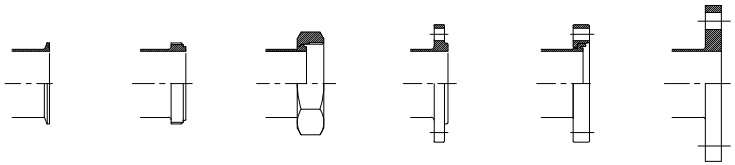

クランプ(C)　メール(M)　ナット(N)　サニタリーフランジ固定(T)　サニタリーフランジルーズ(R)　JIS10kフランジ(10F)

## バルブ仕様

| | |
|---|---|
| シートリング | ☐PTFE ☐ガラス入 PTFE |
| Oリング | ☐NBR ☐EPDM ☐シリコン ☐フッ素ゴム |
| ドレンパッキン | ☐EPDM ☐シリコン ☐PTFE ☐フッ素ゴム |

その他仕様

・作動方式　：手動
・最大使用圧力（液圧）　：0.5MPa
　漏れ量0.2ml/分X口径/25.4以内
・耐熱温度（流体温度）　：0～100℃
　注）使用温度条件によっては耐久性に差が生じる場合があります。

・仕上げ
　内面：#320～400バフ
　外面：#180ヘアーライン

※印は上部バルブ仕様を参照

| No. 品番 | NAME OF PART 名称 | MATERIAL 材質 | QTY 数量 | DESCRIPTION 記事 |
|---|---|---|---|---|
| 17 | ベアリングB | PTFE | 1 | |
| 16 | ベアリングA | PTFE | 1 | |
| 15 | ストッパーリング | SUS304 | 1 | |
| 14 | ハンドル | SUS304 | 1 | |
| 13 | ハンドル止めビス | SUS304 | 1 | |
| 12 | クランプバンド | SCS13 | 1 | |
| 11 | ラウンドナット | SUS304 | 3 | |
| 10 | ドレンナット | SUS304 | 1 | |
| 9 | ドレンパッキン | ※ | 1 | |
| 8 | Oリング | ※ | 1 | |
| 7 | Oリング | ※ | 1 | |
| 6 | Oリング | ※ | 3 | |
| 5 | シートリング | ※ | 3 | |
| 4 | ボンネット | SUS316L | 1 | |
| 3 | ボールディスク | SUS316L | 1 | |
| 2 | アダプター | SUS316L | 3 | |
| 1 | ボディ | SUS316L | 1 | |

| | | | | | | | |
|---|---|---|---|---|---|---|---|
| TITLE 名称 | 手動三方ボールバルブ | | | | | | |
| CODE 品名型式 | 3BM | | | | | | |
| SCALE 尺度 | Non | 承認 APPROVE | T.T | 検図 CHECK | Y.K | 製図 DRAWN | M.G |
| DRFT DATE 製図 | 2012/06/14 | | | | | | |

C:\Users\m\Desktop\新しいフォルダー\J-c.tif

DWG No. 親図面番号
KT-12A003